# ISTRUZIONI DI MONTAGGIO
## ASSEMBLY INSTRUCTIONS

**CODICE KIT**
KIT CODE

**97-42-10059**

# POWERFUL ZF ECOMID 9S/16S

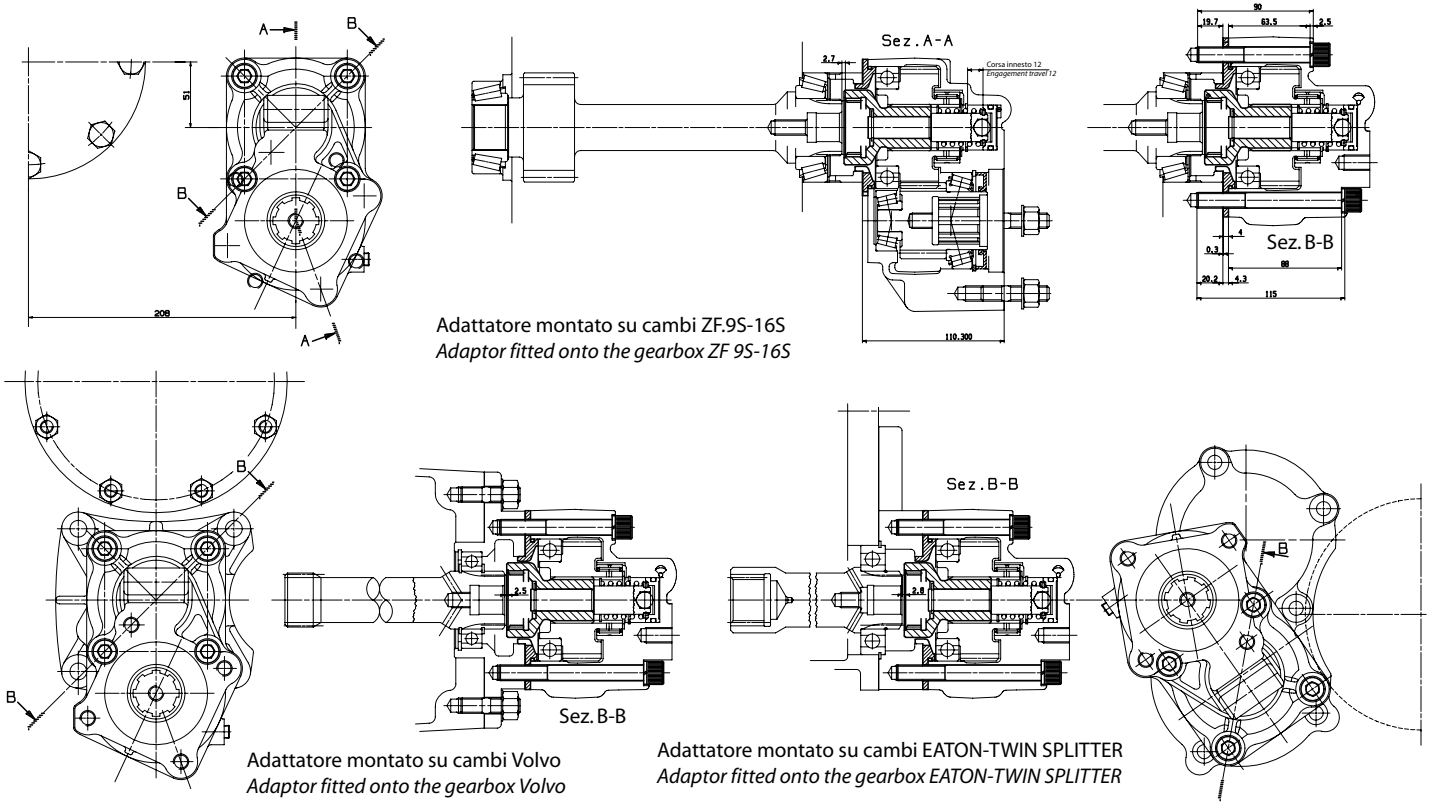


Adattatore montato su cambi ZF.9S-16S
*Adaptor fitted onto the gearbox ZF 9S-16S*

Adattatore montato su cambi Volvo
*Adaptor fitted onto the gearbox Volvo*

Adattatore montato su cambi EATON-TWIN SPLITTER
*Adaptor fitted onto the gearbox EATON-TWIN SPLITTER*

**N.B. In fase di montaggio della PTO sul cambio verificare.**
- Accertarsi che le 4 viti TCE M 12 non si blocchino in fondo al foro filettato del cambio, ma fissino saldamente il CORPO PTO al cambio stesso.
- Mettere alcune gocce di prodotto frena-filetti tipo MEDIO (Loctite 242) sulle 4 viti TCE M 12 fissaggio PTO al cambio, e anche sulle 6 viti che assemblano il corpo anteriore con il corpo posteriore.

***N.B. While mounting the PTO on the gearbox please make sure that:***
- *The 4 hex. Screws M12 do not get stuck at the end of the gearbox thread ports.*
- *Please add to the 4 screws some drops of sealant MEDIUM type (Loctite 242) and also to the 6 screws tightening the two halves of the PTO.*




O.M.F.B. S.p.A. Hydraulic Components


We reserve the right to make any changes without notice.
Edition 2005.11 No reproduction, however partial, is permitted.


Via Cave, 7/9 25050 Provaglio d'Iseo (Brescia) Italy Tel.: +39.030.9830611
Fax: +39.030.9839207-208 Internet:www.omfb.it e-mail:info@omfb.it