PER LE DIMENSIONI MINORI DI 0.5mm ,GLI SCOSTAMENTI DEVONO ESSERE INDICATI VICINO ALLA/E DIMENSIONE/I NOMINALE / I RELATIVA / E

Tolleranze generali secondo UNI EN22768/1 con grado di precisione media salvo per smussi e raggi (vedi tabella)

Campi dimensionali	0.5 ÷ 3	3 ÷ 6	6 ÷ 30	30 ÷ 120
Tolleranze lineari	± 0.1	± 0.1	± 0.2	± 0.3
Campi dimensionali	10°	10°÷ 50°	50°÷120°	120°÷ 400°
Tolleranze angolari	±1°	±0° 30'	±0° 20'	±0° 10'

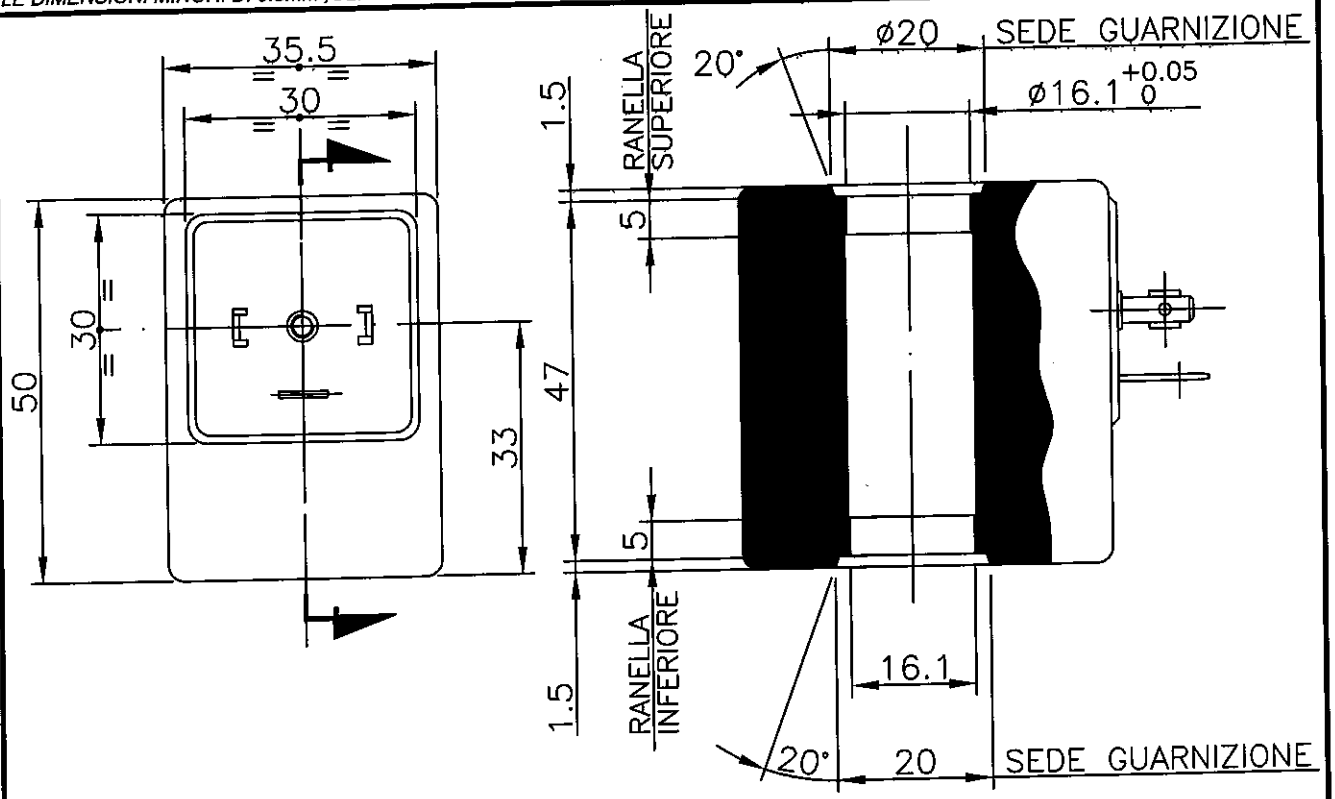

COILS CHARACTERISTICS :

ENCAPSULATION MATERIAL :

MASS g : 305

GASKET O RING
- **Top :** øi.16xøc.2–NBR 70Sh–
- **Bottom :** øi.16xøc.2–NBR 70Sh–

Nom. VOLTAGE Volt :

Nom POWER Watt :

Nom RESISTANCE Ohm :

WINDING
- **WIRE DIAMETER :**
- **NUMBER OF TURNS :**

INSULATION CLASS :

TECHNICAL TABLE : 5040

CONNECTION : DIN EN175 301–803–A

NOTE :

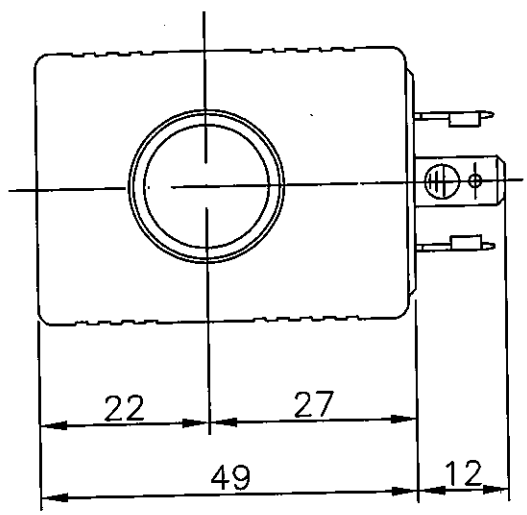

Modifiche	Apice	Descrizione	Data	Nome

Gruppo : BOBINA C35D PER PILOTA ø16	Particolare :			Le quote indicate con (C!) sono quote funzionali critiche
Materiale :	Formato A4	Dis.	Data 08–11–05	Nome G.Tartaglia
Trattamento superfic. :		Appr.		Se non diversamente indicato : Smussi = 0.2x45° Max Raggi = 0.2 Max 120°
Trattamento termico :	Scala : 1:1	Massa pezzo finito : cad. g =	Sostituisce il DIS. :	Sostituito dal DIS. :

IM ITALMAGNETI PROFESSIONAL SOLUTIONS

Il presente disegno non puo' essere riprodotto o reso noto a terzi

Disegno N° C35D

Apice